TCK-17 Template

Side

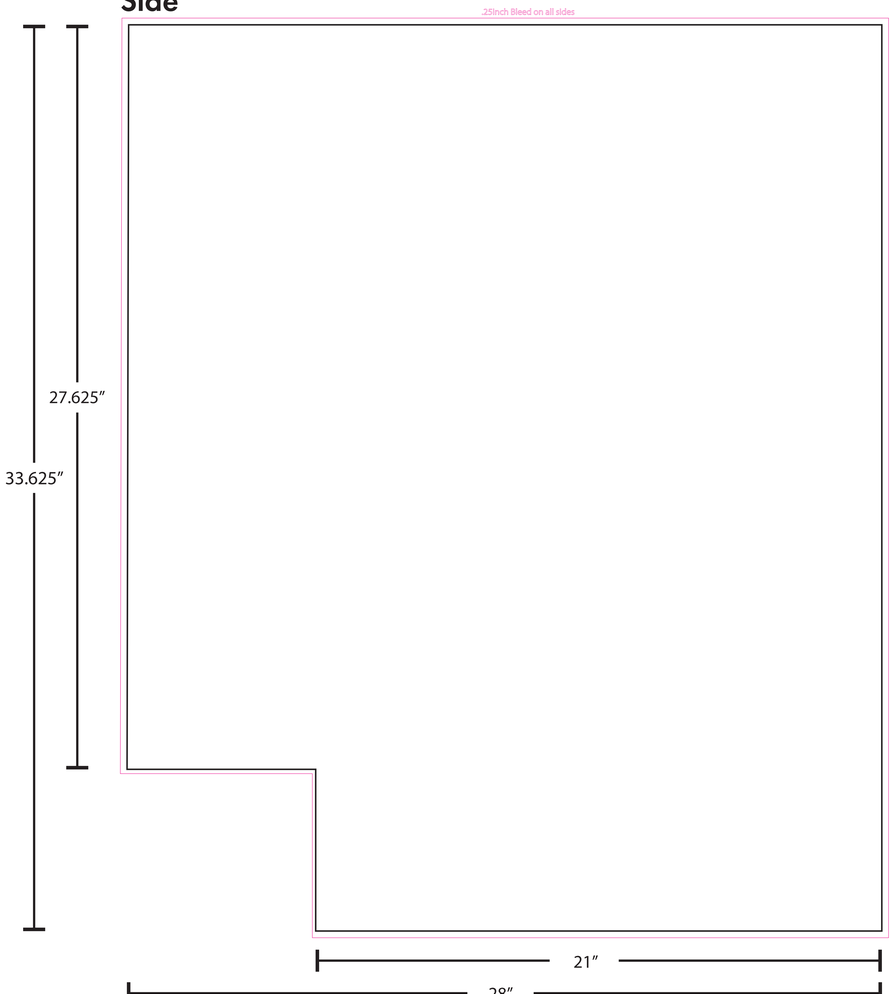

Door

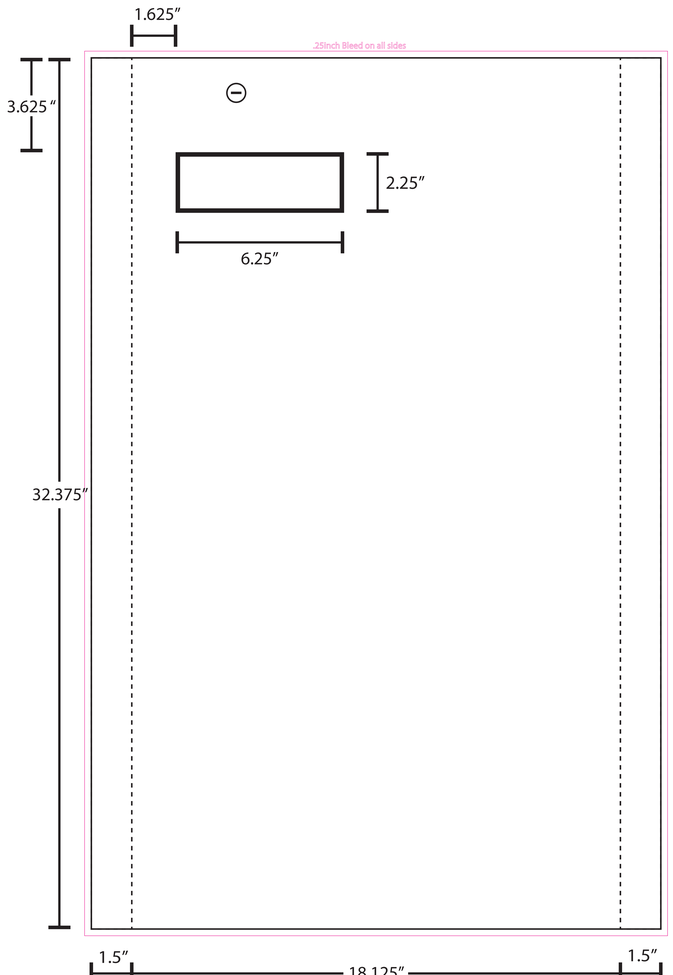
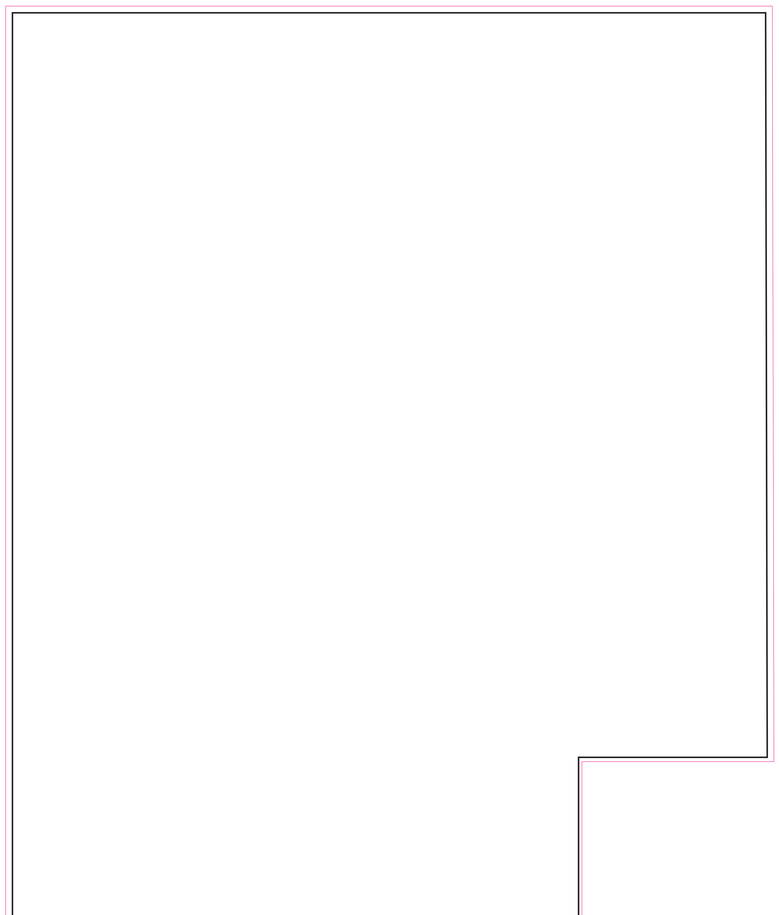
Side