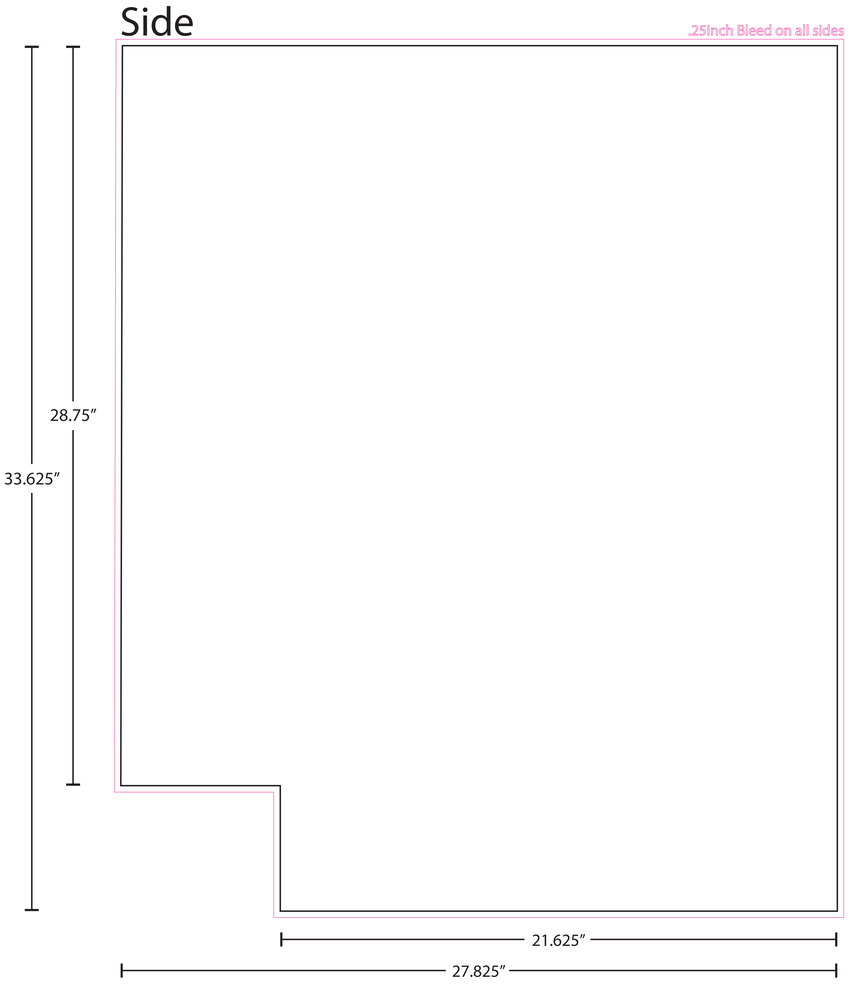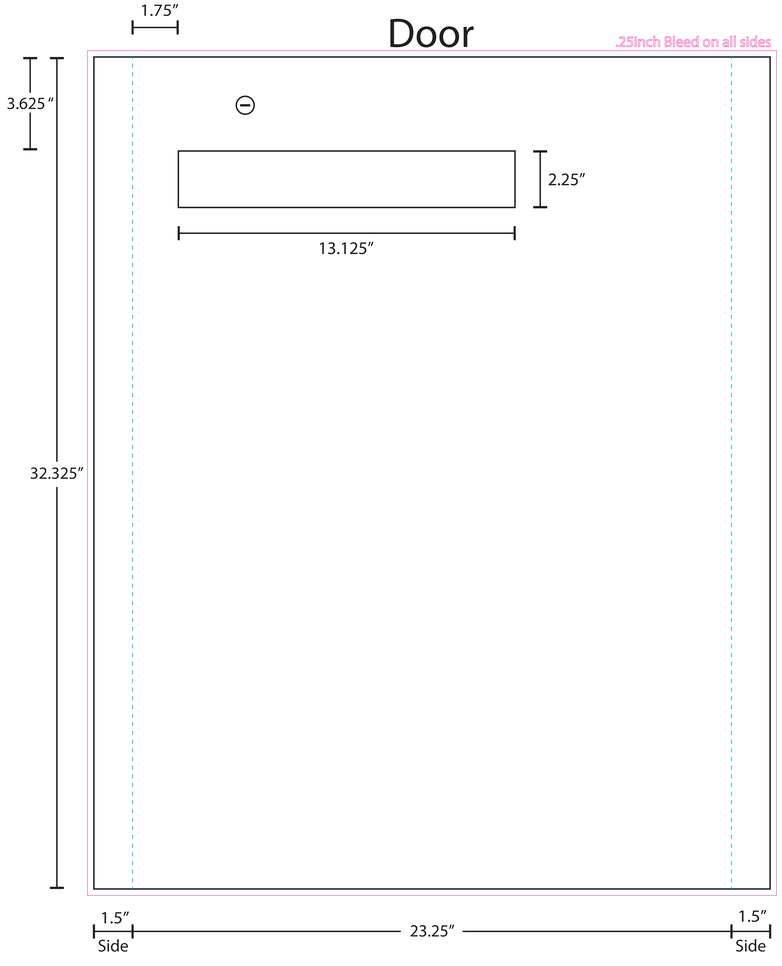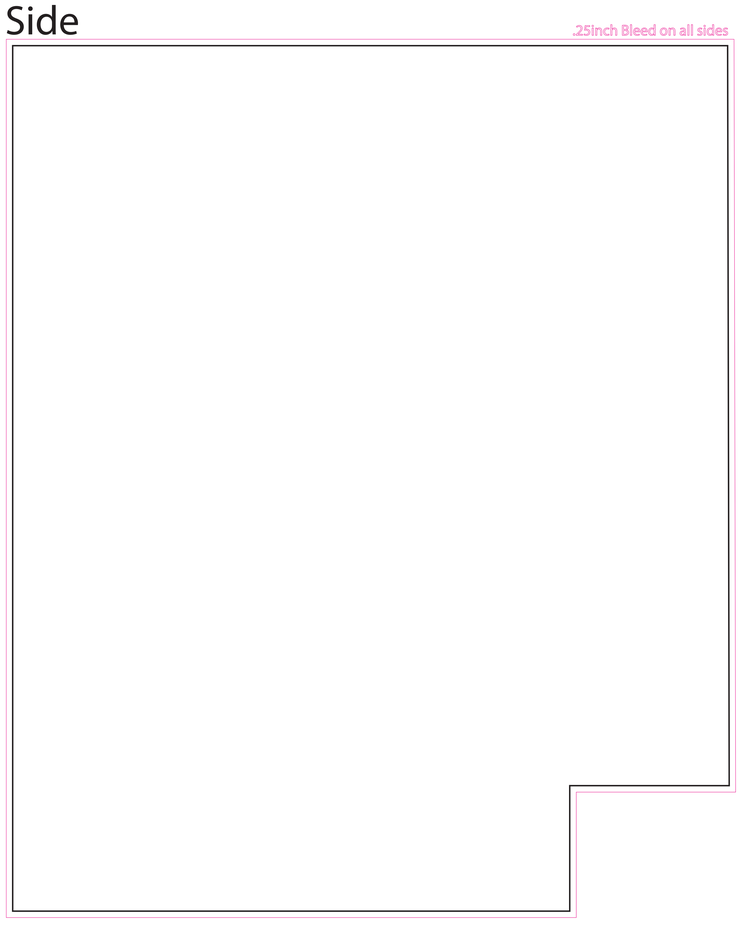TCK-1BF Template